Instrucciones de uso

Espejo LED redondo FIANA 40/ 60 / 80 cm

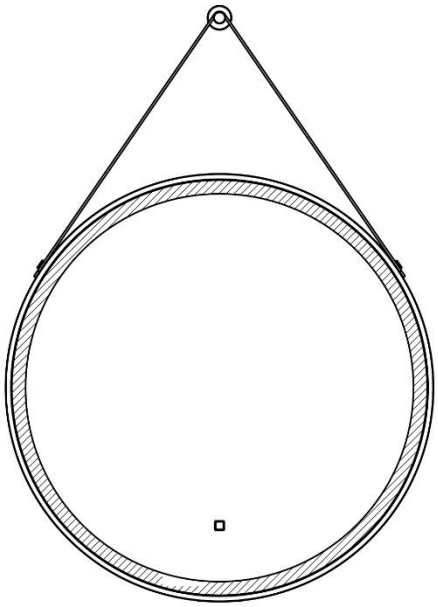

Diseñado en Alemania

Índice

1. Información general ... 3
1.1. Productos ... 3
1.2. Notas generales ... 3
1.3. Garantía ... 3
2. Información sobre las instrucciones de uso ... 4
2.1. Disponibilidad de las instrucciones de uso ... 4
2.2. Destinatarios de las instrucciones de uso ... 4
2.3. Información sobre la traducción ... 4
2.4. Explicación de los símbolos ... 4
2.1. Información general sobre las instrucciones de uso ... 5
2.2. Uso previsto ... 5
2.3. Instrucciones generales de seguridad ... 6
3. Características del producto ... 8
3.1 Datos técnicos ... 8
4. Volumen de suministro ... 9
5. Montaje ... 9
5.1. Instrucciones de seguridad ... 9
5.2. Montaje del producto ... 10
6. Aplicación ... 12
6.1. Instrucciones de seguridad ... 12
6.2. Puesta en servicio inicial ... 12
6.3. Operación ... 12
6.4. Almacén ... 13
7. Solución de problemas ... 13
8. Mantenimiento y cuidado ... 14
8.1. Instrucciones de seguridad ... 14
9. Desmontaje ... 14
9.1. Instrucciones de seguridad ... 14
10. Instrucciones de eliminación ... 14
Aparatos eléctricos y electrónicos - Información para hogares particulares ... 15

IMPORTANTE:
CONSÉRVELO PARA FUTURAS CONSULTAS.
¡LEA ATENTAMENTE!

Estimado cliente,

Gracias por elegir un producto de **Home Deluxe GmbH**. Esperamos que disfrute de su nuevo espejo LED redondo FIANA.

Las instrucciones de uso le ayudan a instalar, poner en marcha, utilizar y mantener el producto. Las instrucciones de uso y las instrucciones de seguridad deben leerse atentamente y en su totalidad. Respete estas instrucciones para evitar peligros.

1. Información general

1.1. Productos

Modelo: Espejo LED redondo FIANA incl. suspensión

Modelo:	ID del artículo:	ID de variante:
Espejo LED redondo FIANA-40cm	22166	57181
Espejo LED redondo FIANA-60cm	20855	49911
Espejo LED redondo FIANA-80cm	20857	49913

1.2. Notas generales

Para cumplir nuestra pretensión, mejoramos constantemente la calidad, simplificamos la instalación y el funcionamiento y adaptamos los productos a las necesidades de los clientes. Debido a estos cambios, la versión actual de las instrucciones de uso puede consultarse en nuestra página web.

El término "producto" se utiliza en las instrucciones de uso del "Espejo LED redondo FIANA".

1.3. Garantía

La responsabilidad legal por defectos y los derechos de garantía se aplican a partir de la fecha de compra. Home Deluxe GmbH no se hace responsable de los daños causados por el incumplimiento de las instrucciones de uso. Quedan excluidas de la garantía las reclamaciones derivadas de una instalación o uso inadecuados. En caso de defectos en el producto, póngase en contacto por escrito con nuestro servicio de atención al cliente a través del formulario de contacto de nuestra página web, indicando el nombre del producto, el número de serie y una foto de la placa de características:

Inicio Deluxe GmbH
Schanzeweg 2
32312 Lübbecke
Alemania
Tel: +49 (0)5743 6181-0
www.home-deluxe-gmbh.de

Si tiene más preguntas, póngase en contacto con nuestro equipo de atención al cliente a través del formulario de contacto.

2. Información sobre las instrucciones de uso

2.1. Disponibilidad de las instrucciones de uso

Las instrucciones de uso forman parte del producto y deben conservarse completas y en las inmediaciones del mismo.

Si el producto se cede a terceros, también deben entregarse las instrucciones de uso.

2.2. Destinatarios de las instrucciones de uso

Las instrucciones de uso deben ser leídas y observadas por toda persona que participe en una de las siguientes actividades o usos:

- Desembalaje
- Montaje / Instalación
- Puesta en servicio / Funcionamiento
- Mantenimiento / inspección / cuidado
- Solución de problemas / reparación
- Eliminación de residuos

2.3. Información sobre la traducción

Las instrucciones de uso originales están escritas en alemán. Cualquier otro idioma disponible es una traducción de la versión alemana.

2.4. Explicación de los símbolos

Símbolo	Explicación de los símbolos
	**ADVERTENCIA** El símbolo indica posibles peligros que pueden provocar lesiones graves o mortales. Antes de realizar el paso de instalación o aplicación correspondiente, lea la nota correspondiente.
	**INFO** El símbolo proporciona información importante e indica daños materiales. Obsérvelos antes de realizar el paso de instalación o aplicación correspondiente para comprender los problemas y evitar daños.
	**Etiquetado CE** El símbolo declara la conformidad del producto con los requisitos aplicables de la Comunidad Europea. La declaración de conformidad actual puede solicitarse a Home Deluxe GmbH.
	**Lea las instrucciones de uso** El símbolo indica que debe leerse atentamente el manual de instrucciones antes de montar/instalar y/o poner en funcionamiento el aparato.
	**Eliminación de aparatos eléctricos y electrónicos** Los aparatos eléctricos y electrónicos no deben eliminarse con la basura doméstica.
	**Corriente alterna** El símbolo indica que el producto funciona con corriente alterna.

Símbolo	Explicación de los símbolos
	**Clase de protección I** El símbolo indica que todas las partes conductoras de la carcasa del equipo deben conectarse al sistema de conductores de protección de la instalación eléctrica fija. Se trata de una puesta a tierra de protección. En caso de corriente de defecto, el circuito se desexcita mediante un fusible.
IP44	**Clase de protección** **1. Número de código:** Protegido contra cuerpos extraños sólidos con un diámetro ≥ 1,0 mm. **2. Código:** Protección contra salpicaduras de agua desde todos los lados

2.1. Información general sobre las instrucciones de uso

Las instrucciones de uso se refieren al espejo LED redondo FIANA. Contiene información importante sobre la instalación y el funcionamiento. Las instrucciones de uso, en particular las instrucciones de seguridad, deben leerse atentamente antes de utilizar el producto; conserve las instrucciones de uso en un lugar seguro. Utilice el producto únicamente como se describe en estas instrucciones de uso para evitar lesiones o daños accidentales. Si entrega el producto a un tercero, también deberá entregarle estas instrucciones de uso.

2.2. Uso previsto

El producto es de alta calidad, duradero y está destinado o es adecuado exclusivamente para su uso en hogares privados en una medida razonable y habitual. Además, nuestro producto **no** está destinado a un uso comercial. El uso comercial sólo está permitido con la autorización por escrito de Home Deluxe GmbH. Utilice el producto únicamente como se describe en estas instrucciones de uso. Cualquier otro uso se considera inadecuado y puede provocar daños materiales o personales. El fabricante no se hace responsable de los daños causados por un uso inadecuado o incorrecto.

2.3. Instrucciones generales de seguridad

Advertencias generales de peligro



- Una manipulación inadecuada puede provocar daños personales y materiales considerables. Por este motivo, los trabajos de montaje, instalación, puesta en servicio, localización de averías, mantenimiento y reparación sólo deben ser realizados por personal cualificado.
- Monte el producto únicamente en la pared.
- El producto puede ser utilizado por niños a partir de 8 años y por personas con capacidades físicas, sensoriales o mentales reducidas o con falta de experiencia y conocimientos si han recibido supervisión o instrucciones sobre el uso del aparato de forma segura y comprenden los peligros que conlleva.
- Instale el producto **sólo** si el volumen de suministro está completo y en perfecto estado.
- Asegúrese de que todas las piezas estén correctamente montadas. Existe riesgo de lesiones si no se montan correctamente. Las piezas dañadas pueden afectar a la seguridad y al funcionamiento.
- No modifique el diseño del producto. Cualquier modificación debe ser autorizada por escrito por el fabricante y realizada de acuerdo con las instrucciones.
- Compruebe la fijación a intervalos regulares .
- Monte el producto sólo en paredes que puedan soportar permanentemente el peso del producto. Utilice el material de montaje adecuado (tacos) para el estado correcto de la pared. Si la pared está dañada (por ejemplo, grietas, etc.), consulte a un especialista.
- El producto no está diseñado para su montaje en el techo y no debe montarse en el techo.
- **Riesgo de lesiones:** no mires directamente a la luz ni apuntes con la luz a los ojos de otras personas, ya que podrías sufrir lesiones oculares graves.

Peligro para los niños



- Mantenga a los niños alejados de los materiales de embalaje. Existe riesgo de asfixia en caso de ingestión.
- Mantenga a los niños alejados del lugar de montaje durante el mismo. El volumen de suministro contiene piezas pequeñas que pueden tragarse o causar lesiones graves
- Asegúrate de que los niños pequeños no se lleven las piezas pequeñas a la boca.
- El producto no es un juguete para niños, un rocódromo ni un equipamiento deportivo. Los elementos individuales del producto pueden desprenderse y caer bajo cargas pesadas, lo que puede provocar la muerte.
- No instale el producto directamente o en las inmediaciones de una zona de juegos.
- Explique a los niños cómo utilizar correctamente el producto y no les deje nunca sin supervisión mientras juegan.

Riesgo de lesiones

Una manipulación incorrecta del producto puede provocar lesiones



- Compruebe que el producto no presenta daños visibles antes de cada uso.
- Si el producto está dañado, no debe seguir utilizándose. Las piezas dañadas deben repararse o sustituirse por piezas de repuesto originales.
- Asegúrate de que el producto está fijado de forma permanente para evitar lesiones.
- Para evitar el riesgo de descarga eléctrica, todas las instalaciones y los correspondientes trabajos de mantenimiento deben ser realizados por un electricista cualificado.
- Si el cable de red de la fuente de alimentación está dañado, ponga el producto fuera de servicio hasta que el fabricante, su servicio de atención al cliente o un electricista cualificado sustituyan el cable de red.
- **Peligro de muerte debido a la tensión eléctrica**: Existe un peligro de muerte inmediato si se tocan piezas bajo tensión. Los daños en el aislamiento o en componentes individuales pueden poner en peligro la vida. -> Si el aislamiento está dañado, desconecte inmediatamente la alimentación eléctrica y encargue una reparación.

Riesgo de daños



- Una manipulación inadecuada del producto puede provocar daños.
- Los trabajos de reparación y mantenimiento en el sistema electrónico sólo pueden ser realizados por un electricista cualificado.
- No abra el embalaje con objetos afilados (por ejemplo, cuchillos, tijeras o similares), ya que podría dañar el producto.
- No se suba al producto, podrían caerse partes del mismo.
- No utilice el producto cerca de fuentes de calor o llamas.

Peligro de explosión



- No almacene sustancias altamente inflamables, combustibles o explosivas en el interior del producto.

3. Características del producto

3.1 Datos técnicos

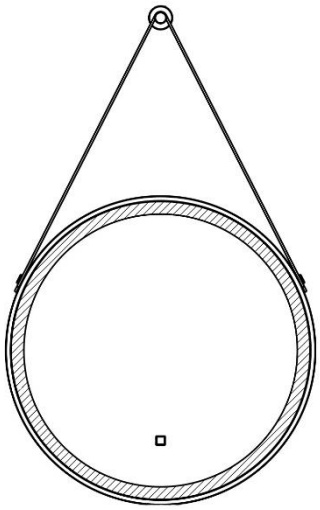

Espejo LED redondo FIANA	40 cm	60 cm	80 cm
Grosor del espejo	4 mm	4 mm	4 mm
Peso	2 kg	6 kg	8 kg
Luz blanca fría	6500 K	6500 K	6500 K
Luz blanca neutra	4000 K	4000 K	4000 K
Luz blanca cálida	3000 K	3000 K	3000 K
Tensión	220-240 V CA	220-240 V CA	220-240 V CA
Frecuencia	50 / 60 Hz	50 / 60 Hz	50 / 60 Hz
Clase de protección	IP 44	IP 44	IP 44
Rendimiento global	14 W	23 W	23 W
Flujo luminoso	1320 lm	2180 lm	2180 lm

Este producto contiene una fuente luminosa de clase de eficiencia energética F.



4. Volumen de suministro

Compruebe si el embalaje presenta daños externos en el momento de la entrega. Además, inmediatamente después de desembalarlo, compruebe que el volumen de suministro está completo y que el producto y todos sus componentes se encuentran en perfecto estado. Monte el producto únicamente si el volumen de suministro está completo y no presenta daños.

Componentes

No.	Descripción de la	Cantidad	Componente
A	Espejo LED FIANA	1	
B	Clavijas	2	
C	Soporte (sólo para la versión de 40 cm)	2	
D	Tornillo	2	

5. Montaje

- Debe leerse toda la información sobre salud y seguridad.

5.1. Instrucciones de seguridad

Riesgo de lesiones

Una manipulación incorrecta durante la instalación puede provocar lesiones

- Asegúrese de que el paquete se abre por arriba.
- Para instalar el producto se requieren amplios conocimientos técnicos. **Sólo** monte el producto usted mismo si
  - Está seguro de que el producto puede instalarse en el lugar elegido para el montaje.
  - comprenda el manual de instrucciones.
  - dispone de las herramientas necesarias.
  - tiene los conocimientos técnicos necesarios.
- Mantenga a los niños y animales domésticos alejados del lugar de instalación del producto durante el montaje. El volumen de suministro contiene piezas pequeñas que pueden ser ingeridas o causar lesiones graves.
- Instale el producto **sólo** si el volumen de suministro está completo y en perfecto estado.
- Antes de instalar el producto, compruebe la pared in situ para asegurarse de que puede soportar la carga de forma permanente. Utilice el material de fijación adecuado en función del estado de la pared. Si la pared está dañada (por ejemplo, grietas, etc.), consulte a un ingeniero de estructuras.
- Antes de la instalación, compruebe si hay cables u otros conductos tendidos bajo el enlucido o el ladrillo.
- Tenga en cuenta que la capacidad de carga del material de fijación y la geometría del

taladro tienen una importancia decisiva.
- Quedan excluidos de la garantía los errores de funcionamiento, los errores de montaje o los daños causados por el montaje.
- No modifique el diseño del producto sin consultar al fabricante; esto puede provocar situaciones peligrosas e invalidará la garantía.
- Se necesitan al menos 2 personas para instalar el producto.
- Lleve ropa de protección, como gafas de seguridad, calzado de seguridad y guantes de protección durante el montaje.

5.2. Montaje del producto

El producto se entrega desmontado y puede montarse con poco esfuerzo. Siga atentamente las instrucciones de montaje. El funcionamiento y la seguridad del producto no pueden garantizarse si no se siguen las instrucciones.

Herramientas necesarias

	Lápiz		Cinta métrica
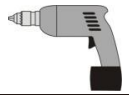	Taladradora		

- **Nota:** Las siguientes instrucciones deben leerse atentamente.

Ilustración	Descripción de la
Espejo LED redondo FIANA 40 cm 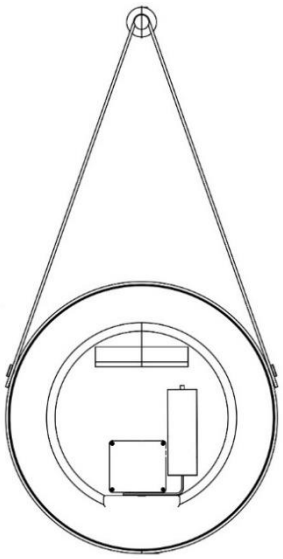	**Paso 1**: Taladre los agujeros para los tacos e inserte los ganchos. Asegúrese de que los ganchos están bien asentados y no se caen. A continuación, cuelgue el espejo LED. **Nota:** El espejo LED **sólo debe** ser conectado por un electricista cualificado.
Espejo LED redondo FIANA 60 cm 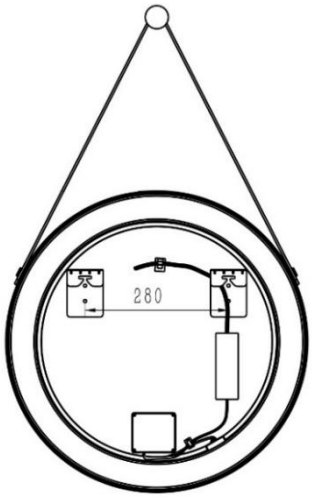	**Paso 1:** Taladre los agujeros para los tacos a una distancia de 280 mm e inserte los ganchos Asegúrese de que los ganchos se asientan correctamente y no se caen. A continuación, cuelgue el espejo LED. **Nota**: El espejo LED **sólo debe ser** conectado por un electricista cualificado.
Espejo LED redondo FIANA 80 cm 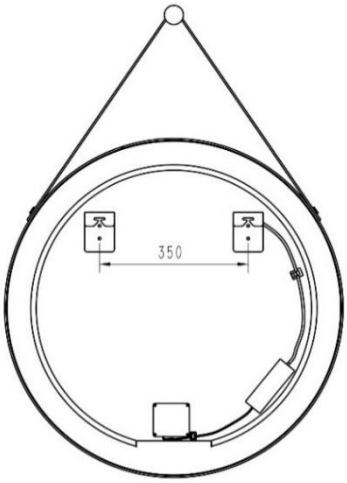	**Etapa 1:** Taladre los agujeros para los tacos a una distancia de 350 mm e introduzca los ganchos. Asegúrese de que los ganchos estén bien asentados y no se caigan. A continuación, cuelgue el espejo LED. **Nota:** El espejo LED **sólo debe ser** conectado por un electricista cualificado.

6. Aplicación

6.1. Instrucciones de seguridad

Debe leerse atentamente la siguiente información sobre salud y seguridad.

Riesgo de lesiones

Una manipulación incorrecta durante el funcionamiento puede provocar lesiones

- No utilice un producto dañado o incompleto.
- No modifique el diseño del producto sin consultar al fabricante.
- El producto no es un juguete para niños, un rocódromo ni un equipamiento deportivo. No se permite que los niños jueguen con el producto.
- Si el cable de alimentación del producto está dañado, póngalo fuera de servicio y póngase en contacto con el fabricante para obtener más instrucciones.
- No cuelgue ningún objeto sobre el producto.

6.2. Puesta en servicio inicial

Compruebe que el producto no esté dañado antes de utilizarlo por primera vez. El producto sólo puede utilizarse si no presenta daños.

6.3. Operación

Compruébelo antes de utilizar el producto,

- la condición adecuada.
- la conexión eléctrica.

6.4. Operación

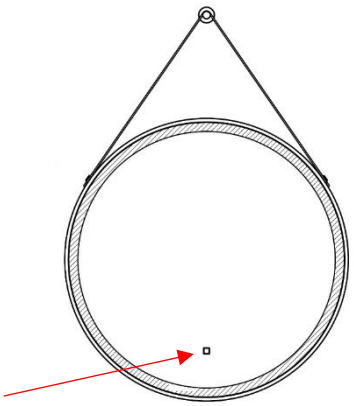

Funcionamiento de la iluminación LED y de la calefacción

- Pulsar una vez = se enciende la iluminación LED
- Pulsar una segunda vez = la iluminación LED se apaga
- Pulsar una tercera vez = función de color (selección de color)
- Tras apagar la iluminación LED, la función de memoria se activa transcurridos 8 segundos
- Mantener pulsado = función de atenuación

La iluminación LED se utiliza exclusivamente para iluminación de escena/acento y no es adecuada para otras aplicaciones.

6.5. Almacén



- Almacenar el producto en un lugar fresco y seco

7. Solución de problemas

Si se producen los siguientes fallos durante el funcionamiento, compruebe las causas de los mismos mediante la siguiente tabla. Si el fallo no puede solucionarse con las medidas indicadas, ponga el producto fuera de servicio.

Error	Posible causa	Solución
El producto se tambalea o vibra.	- Los tornillos de fijación se han aflojado - El producto no está enganchado correctamente o torcido en el dispositivo - Material de fijación incorrecto	- Apriete los tornillos de fijación - Comprobar el producto y montarlo correctamente - Los agujeros se taladraron incorrectamente - El material de fijación debe coincidir con la composición de la pared (por ejemplo, tacos correctamente)
El producto no puede encenderse	- Sin tensión de red	- Comprobar el suministro eléctrico - Comprobar la protección RCD
El producto cuelga torcido	- Los tornillos de fijación se han aflojado - El producto está sobrecargado	- Apriete los tornillos de fijación - Aliviar producto

Si surge algún otro problema con el producto, póngase en contacto con nosotros.

8. Mantenimiento y cuidado

8.1. Instrucciones de seguridad

Riesgo de lesiones
Una manipulación incorrecta durante el funcionamiento puede provocar lesiones



- La alimentación eléctrica del producto debe desconectarse antes de proceder a su limpieza/mantenimiento/cuidado.
- Desconecte el producto de la red eléctrica cuando se realicen trabajos en las proximidades, como limpieza de cristales.
- No utilice el producto si se están realizando trabajos en las proximidades, como limpieza de cristales.
- El cable de alimentación del producto sólo puede sustituirse por el mismo tipo de cable suministrado por el fabricante. Póngase en contacto con el servicio de atención al cliente del fabricante.
- La limpieza y el mantenimiento no deben ser realizados por niños.



Limpie las superficies con un paño húmedo y detergente suave. No utilice productos de limpieza agresivos ni limpiadores de alta presión para la limpieza. Siga también las instrucciones del fabricante del producto de limpieza

- La iluminación LED no puede sustituirse una vez que la luminaria ha llegado al final de su vida útil. Debe sustituirse toda la iluminación LED.

9. Desmontaje

9.1. Instrucciones de seguridad

Riesgo de lesiones
Una manipulación incorrecta durante el desmontaje puede provocar lesiones



- Desconecte el producto de la red eléctrica antes de desmontarlo. El contacto con componentes bajo tensión puede provocar una descarga eléctrica que puede causar quemaduras o la muerte.
- Asegure el producto para que no se caiga antes de desmontarlo.

El desmontaje del producto debe realizarse en orden inverso al montaje. (**véase el capítulo Montaje**)

10. Instrucciones de eliminación



- Elimine el producto y todos sus componentes de acuerdo con la normativa local y específica del país para evitar daños al medio ambiente.
- Nuestros envases se fabrican con materiales respetuosos con el medio ambiente. Pueden reciclarse y servir así como valiosas materias primas. Elimine el material de embalaje (cartón, envases sucios, etc.) por separado y de forma profesional, de acuerdo con la normativa nacional aplicable.
- Póngase en contacto con el servicio de atención al cliente si tiene dudas sobre la eliminación.
- También puede obtener información sobre la eliminación correcta en los centros locales de eliminación de residuos.

Aparatos eléctricos y electrónicos - Información para hogares particulares

La Ley de Aparatos Eléctricos y Electrónicos (ElektroG) contiene un gran número de requisitos para la manipulación de aparatos eléctricos y electrónicos. Aquí se resumen los más importantes.

1. Recogida selectiva de aparatos viejos

Los aparatos eléctricos y electrónicos que se han convertido en residuos se denominan aparatos viejos. Los propietarios de aparatos viejos deben eliminarlos por separado de los residuos urbanos sin clasificar. Deben separar las pilas y acumuladores usados que no estén incluidos en el aparato viejo, así como las lámparas que puedan retirarse del aparato viejo sin destruirlas, antes de entregarlos en un punto de recogida. Separe los aparatos viejos para prepararlos para su reutilización.

2. Pilas y baterías recargables



Por regla general, los propietarios de aparatos de desecho deben separar las pilas y acumuladores usados que no estén incluidos en el aparato de desecho antes de entregarlos en un punto de recogida. Esto no se aplica si los residuos de aparatos se entregan a las autoridades públicas de gestión de residuos y se separan de otros residuos de aparatos con el fin de prepararlos para su reutilización.

3. Opciones de devolución de aparatos viejos

Los propietarios de aparatos viejos de hogares particulares pueden entregarlos en los centros de recogida de las autoridades públicas de eliminación de residuos o en los centros de recogida establecidos por los fabricantes o distribuidores de conformidad con la ElektroG. En el sitio web https://www.stiftung-ear.de o https://www.take-e-back.de figura una lista en línea de los centros de recogida y recuperación.

4. Protección de datos

Los dispositivos antiguos suelen contener datos personales sensibles. Esto se aplica en particular a los dispositivos de tecnología de la información y las telecomunicaciones, como ordenadores y teléfonos inteligentes. Por su propio interés, tenga en cuenta que cada usuario final es responsable de borrar los datos de los dispositivos antiguos que vaya a eliminar.

5. Obligación de recuperación de los distribuidores

Están obligados a hacerlo los distribuidores con una superficie de venta de aparatos eléctricos y electrónicos de al menos 400 m2 y los distribuidores de alimentos con una superficie total de venta de al menos 800 m2 que ofrezcan y pongan en el mercado aparatos eléctricos y electrónicos varias veces al año natural o de forma permanente,

- cuando se suministre un aparato eléctrico o electrónico nuevo a un usuario final, a recoger gratuitamente en el lugar del suministro o en las inmediaciones un aparato antiguo del usuario final del mismo tipo que cumpla esencialmente las mismas funciones que el aparato nuevo, y
- a petición del usuario final, recoger gratuitamente en el establecimiento de venta al por menor o en sus inmediaciones los residuos de aparatos eléctricos y electrónicos que no superen los 25 cm en cualquiera de sus dimensiones exteriores; la recogida no puede estar vinculada a la compra de un aparato eléctrico o electrónico y está limitada a tres residuos por tipo de aparato.

6. Significado del símbolo del cubo de basura tachado



El símbolo de un cubo de basura tachado que aparece regularmente en los aparatos eléctricos y electrónicos indica que el aparato en cuestión debe recogerse por separado de los residuos urbanos sin clasificar al final de su vida útil.

- Número de registro del fabricante
- Estamos registrados como fabricante en el sentido de la ElektroG en la fundación

responsable Elektro-Altgeräte Register (Nordostpark 72, 90411 Nuremberg) con el siguiente número de registro: WEEE-Reg. nº DE86467979

Inicio Deluxe GmbH
Schanzeweg 2
32312 Lübbecke
Alemania
Tel: +49 (0)5743 6181-0
www.home-deluxe-gmbh.de

GA-158-00_fiana
2023/11